
marco

КАК МЫ РАБОТАЕМ...

ЧЕТЫРЕ ПОСТУЛАТА, ОПРЕДЕЛЯЮЩИЕ НАШИ РЕШЕНИЯ:

оперативность

Реагируя на потребности рынка и желания наших клиентов, мы стремимся предвосхитить и удовлетворить каждый запрос.

1

забота

Клиенты, сотрудники, окружающая среда и общество - все заслуживают уважения. Мы в это верим.

2

честность

Мы за то, чтобы быть ясным, прямым и прозрачным во всех отношениях. Это делает вещи проще для всех.

3

знания

Качество напитка в чашке зависит от точности соблюдения множества параметров, требуя глубокого и непрерывного изучения в ходе разработки новых моделей и решений.

4

Мы верим в проект. Проектирование - это творчество и инновации, которые мы любим. Мы разделили наш проект на три составляющие:

стратегия

В основе нашей продукции - объединение теории, технологии и практики. Преимущество Marco в непрерывном стремлении вперед.

1

уникальность решений

Мы любим работать непосредственно с нашими клиентами, чтобы поставлять конкретные машины для конкретных решений, предлагая уникальные решения для уникальных потребностей.

2

время разработки

Благодаря проекту MARCO Uber мы поощряем наших дизайнеров и инженеров задавать вопросы экспериментировать, играть и учиться. Отсюда проистекает будущее.

3

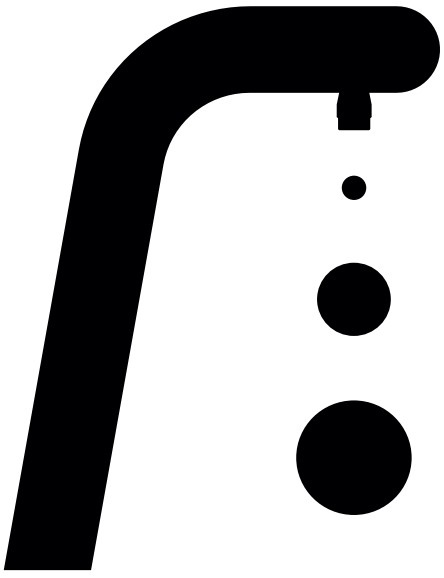

Проект Uber - отдельный вектор развития компании и генератор продвижения новых идей, который усиливает и объединяет связи внутри отрасли, выявляя потребности и желания рынка. В непрерывной работе над проектом мы бросаем вызов своим возможностям на пути к реализации самых невероятных идей!

проект Uber

www.franko.su

ВОДОНАГРЕВАТЕЛИ



MIX T8

НАДСТОЕЧНЫЙ МУЛЬТИТЕМПЕРАТУРНЫЙ ВОДОНАГРЕВАТЕЛЬ СО ВСТРОЕННЫМ ФИЛЬТРОМ

НОВОЕ ПОКОЛЕНИЕ
АТМОСФЕРНЫХ ВОДОНАГРЕВАТЕЛЕЙ



MIX T8

ОПИСАНИЕ МОДЕЛИ

- Вакуумная изоляция бойлера
- Встроенный фильтр для воды
- Автоматическое заполнение
- Современный стильный дизайн
- Комплектация с каплесборником
- Модель на прилавок

ВАРИАНТЫ МОДЕЛИ

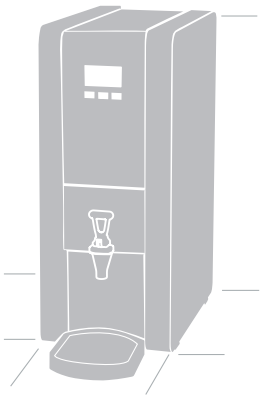

Идеально подходит для небольших кафе, баров, кафе на АЗС, торговых сетей, ростеров, ресторанов и кофеен.

	Разовый объем (л)	Объем воды в час (л)	Кол-во чашек/час	Габариты (ГхШхВ мм)	Высота до крана (мм)	Вес (кг)	Мощность 220В(кВт)	Подключение к водопроводу
MIX T8 мультитемпературный	8.0	28.0	156	505x210x590	183	14	2.8	3/4 BSP

NSF/ANSI 4 c UL us LISTED

MIX PB3
MIX PB8

НАДСТОЕЧНЫЕ МУЛЬТИТЕМПЕРАТУРНЫЕ ВОДОНАГРЕВАТЕЛИ

НОВОЕ ПОКОЛЕНИЕ
АТМОСФЕРНЫХ ВОДОНАГРЕВАТЕЛЕЙ

ОПИСАНИЕ МОДЕЛИ

- Повышенная энергоэффективность
- Мультитемпературный режим
- Точно программируемая дозировка порций
- Автоматическое заполнение
- Современный стильный дизайн
- Комплектация с каплесборником
- Модель на прилавок



MIX PB3 MIX PB8

ВАРИАНТЫ МОДЕЛИ

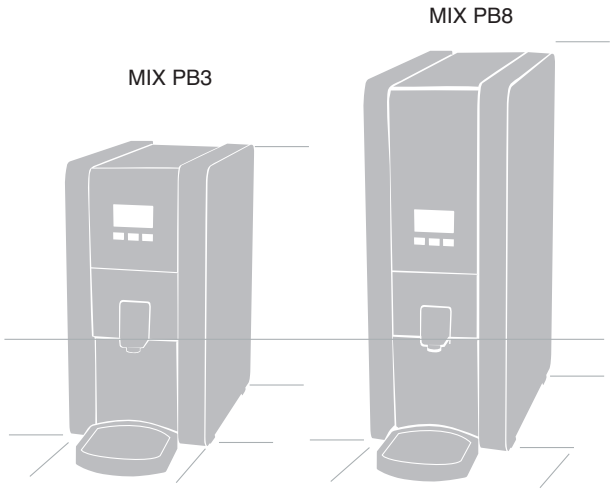

Идеально подходит для небольших кафе, баров, кафе на АЗС, торговых сетей, ростеров, ресторанов и кофеен.

	Разовый объем (л)	Объем воды в час (л)	Кол-во чашек/час	Габариты (ГхШхВ мм)	Высота до крана (мм)	Вес (кг)	Мощность 220В(кВт)	Подключение к водопроводу
MIX PB3 мультитемпературный	3.0	28.0	156	385x210x440	130	11	2.8	3/4 BSP
MIX PB8 мультитемпературный	8.0	28.0	156	385x210x610	130	14	2.8	3/4 BSP

NSF/ANSI 4 c UL us LISTED


唯品
牛乳
乳源纯正
高温杀菌乳
餐饮使用
净含量:950毫升
marco
CAUTION
HOT WATER
PUQ PRESS

MIX UC3
MIX UC8

МУЛЬТИТЕМПЕРАТУРНЫЕ ПОДСТОЕЧНЫЕ ВОДОНАГРЕВАТЕЛИ

НОВОЕ ПОКОЛЕНИЕ
АТМОСФЕРНЫХ ВОДОНАГРЕВАТЕЛЕЙ

ОПИСАНИЕ МОДЕЛИ

- Повышенная энергоэффективность
- Мультитемпературный режим
- Точно программируемая дозировка порций
- Автоматическое заполнение
- Современный стильный дизайн
- Кран с одной или тремя кнопками
- Модель на прилавок



ВАРИАНТЫ МОДЕЛИ

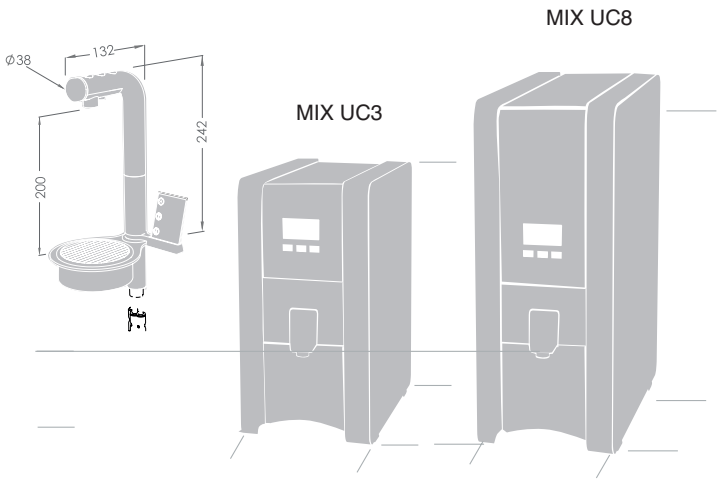

Идеально подходит для небольших кафе, баров, кафе на АЗС, торговых сетей, ростеров, ресторанов и кофеен.

	Разовый объем (л)	Объем воды в час (л)	Кол-во чашек/час	Габариты (ГхШхВ мм)	Высота до крана (мм)	Вес (кг)	Мощность 220В(кВт)	Подключение к водопроводу
MIX UC3	3.0	28.0	156	385x210x440	—	11	2.8	3/4 BSP
MIX UC8	8.0	28.0	156	385x210x610	—	14	2.8	3/4 BSP
Кран MIX с одной кнопкой	—	—	—	132x38x242	200	2.5	—	—
Кран MIX * с тремя кнопками	—	—	—	132x38x242	200	2.5	—	—
Каплесборник MIX *	—	—	—	170x125x35	—	1.5	—	—

*кран и каплесборник продаются отдельно.

NSF/ANSI 4 c UL us LISTED

Ecoboiler T

ВОДОНАГРЕВАТЕЛЬ С КРАНОМ

СИСТЕМА ДЛЯ АЛЬТЕРНАТИВНОГО ЗАВАРИВАНИЯ КОФЕ С ПОДСТОЕЧНЫМ ВОДОНАГРЕВАТЕЛЕМ



ECOBOILER T10

ОПИСАНИЕ МОДЕЛИ

- Компактный водонагреватель с высокой производительнотью
- Удобен и практичен в обслуживании
- Электронное управление температурой
- Выдача воды - кран
- Режим Ecomode - нагрев 1/2 объема
- 4 модели с объемом бойлера 5, 10, 20 и 30 л
- Подключение к воопроводу и канализации (опционально)
- Легкий и простой процесс декальцинации
- Отличное соотношение цены и качества
- Модель на прилавок

ВАРИАНТЫ МОДЕЛИ



ECOBOILER T20



ECOBOILER T5

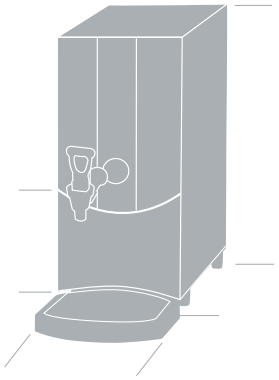

Идеально подходит для всех мест общественного питания - отелей и ресторанов, кафе, столовых, кафе на АЗС, торговых сетей.

Ecoboiler Tap	Разовый объем (л)	Объем воды в час (л)	Кол-во чашек/час	Габариты (ГхШхВ мм)	Высота до крана (мм)	Вес (кг)	Мощность 220В(кВт)	Подключение к водопроводу
Ecoboiler T5	5.0	28.0	156	505x210x465	185	10	2.8	3/4 BSP
Ecoboiler T10	10.0	28.0	156	505x210x590	185	12,5	2.8	3/4 BSP
Ecoboiler T20	20.0	28.0	156	566x240x690	185	19	2.8	3/4 BSP
Ecoboiler T30	30.0	56.0	311	570x300x690	185	22	5.6	3/4 BSP

NSF/ANSI 4 c UL us LISTED

Ecoboiler PB

ВОДОНАГРЕВАТЕЛЬ С КНОПКОЙ

АТМОСФЕРНЫЕ ВОДОНАГРЕВАТЕЛИ
ИЗ НЕРЖАВЕЮЩЕЙ СТАЛИ
С ОДНИМ ТИПОМ ТЕМПЕРАТУРЫ

ОПИСАНИЕ МОДЕЛИ



ECOBOILER PB10

- Электронное управление
- Программирование объема воды
- Выдача воды - кнопка (режим работы Start/Stop)
- Лучшие по энергоэффективности бойлеры
- Модели доступны объемом 5 и 10 л (модели большего объема - по запросу)
- Подключение к воде и канализации (опционально)
- Отличное соотношение цены и качества
- Легкая чистка и декальцинация
- Возможность использовать посуду до 400 мл
- Модель на прилавок

ВАРИАНТЫ МОДЕЛИ



ECOBOILER PB5

Идеально подходит для всех мест самообслуживания: кафе на АЗС, торговых сетей, столовых, кафе, ресторанов, офисов, буфетов и кофейных магазинов.

Ecoboiler Tap	Разовый объем (л)	Объем воды в час (л)	Кол-во чашек/час	Габариты (ГхШхВ мм)	Высота до крана (мм)	Вес (кг)	Мощность 220В(кВт)	Подключение к водопроводу
Ecoboiler PB5	5.0	28.0	156	464x210x465	130	10	2.8	3/4 BSP
Ecoboiler PB10	10.0	28.0	156	464x210x590	130	12.5	2.8	3/4 BSP

NSF/ANSI 4 c UL us LISTED

Ecosmart PB

ВЫСОКОПРОИЗВОДИТЕЛЬНЫЕ АТМОСФЕРНЫЕ ВОДОНАГРЕВАТЕЛИ ИЗ НЕРЖАВЕЮЩЕЙ СТАЛИ С ПРОГРАММИРУЕМОЙ ВЫДАЧЕЙ ВОДЫ

МУЛЬТИТЕМПЕРАТУРНЫЙ ВОДОНАГРЕВАТЕЛЬ С КНОПКОЙ



ECOBOILER PB10

ОПИСАНИЕ МОДЕЛИ

- Электронное управление
- Программируемая дозировка порций
- Ручная регулировка температуры
- Измерение температуры в реальном времени
- Программируемая функция импульсов на кнопке
- Легко читаемый ЖК-дисплей с функцией предупреждения замены фильтра
- Увеличенная высота узла выдачи для модели
- Ecosmart PB10 HighDeck
- Выдача воды - кнопка в моделях PB10 и PB10 HighDeck
- Модель на прилавок

ВАРИАНТЫ МОДЕЛИ

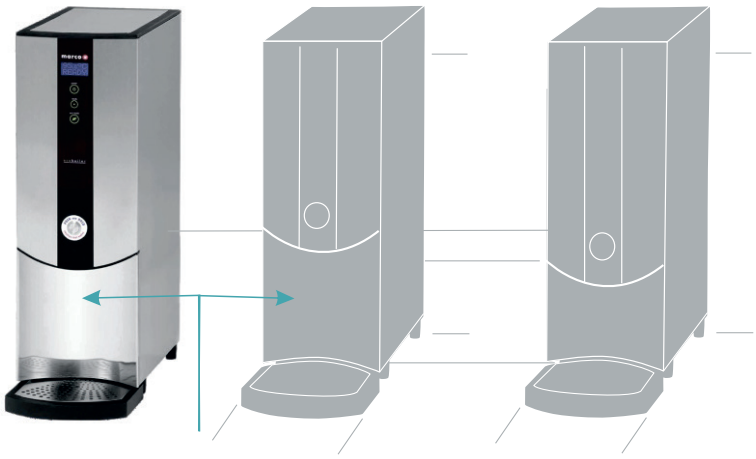

ECOSMART PB10 High Deck

PB10

Идеально подходит для всех мест общественного питания и самообслуживания, кафе на АЗС, торговых сетей, отелей и ресторанов, кафе и столовых.

Ecosmart	Разовый объем (л)	Объем воды в час (л)	Кол-во чашек/час	Габариты (ГхШхВ мм)	Высота до крана (мм)	Вес (кг)	Мощность 220В(кВт)	Подключение к водопроводу
Ecosmart PB10	10.0	28.0	156	464x210x590	130	12.5	2.8	3/4 BSP
Ecosmart PB10 HighDeck	10.0	28.0	156	464x210x675	215	14.5	2.8	3/4 BSP

NSF/ANSI 4 c UL us LISTED

Ecoboiler UC
ПОДСТОЕЧНЫЕ ВОДОНАГРЕВАТЕЛИ

Ecosmart UC



ОПИСАНИЕ МОДЕЛИ

- Ecoboiler UC/Ecosmart UC - подстоечные водонагреватели из нержавеющей стали
- Экономия пространства
- Универсальный, модульный каркас
- Доступны модели с объемом бойлера от 4 до 75 л
- Один, два ил три крана (на бойлер 45/75 л)
- Один кран на два водонагревателя
- Программируемая дозировка порций
- Ecoboiler - один тип температуры
- Ecosmart - с LCD дисплеем позволяет настраивать температуру с точностью до 0,1°C

ВАРИАНТЫ МОДЕЛИ

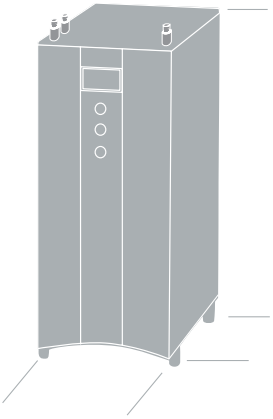



Идеально подходит для всех мест общественного питания, гостиничных и ресторанных кухонь, кафе, стадионов, столовых.

	Разовый объем (л)	Объем воды в час (л)	Кол-во чашек/час	Габариты (ГхШхВ мм)	Вес (кг)	Мощность 220В(кВт)	Подключение к водопроводу
Ecoboiler UC4	4.0	28.0	133	394x135x585	11.0	2.4	3/4 BSP
Ecoboiler UC10	10.0	28.0	156	394x226x585	12.5	2.8	3/4 BSP
Ecoboiler UC45	45.0	56.0	311	495x420x670	22.0	5.6	3/4 BSP
Ecosmart UC4	4.0	24.0	133	394x135x585	11.0	2.4	3/4 BSP
Ecosmart UC10	10.0	28.0	156	394x226x585	12.5	2.8	3/4 BSP

NSF/ANSI 4 c UL us LISTED


marco
93°

НАСТОЛЬНЫЙ ВОДОНАГРЕВАТЕЛЬ MT

ЭНЕРГОЭФФЕКТИВНЫЕ И НАДЕЖНЫЕ НАСТОЛЬНЫЕ ВОДОНАГРЕВАТЕЛИ С ЭЛЕГАНТНЫМ СВЕТОДИОДНЫМ ДИСПЛЕЕМ ТЕМПЕРАТУРЫ

MT4



MT8 MT8F



MTDT



MT25 M T30



ОПИСАНИЕ МОДЕЛИ

ДОПОЛНИТЕЛЬНО
(продается отдельно)



Адаптер для крана
«СВОБОДНЫЕ РУКИ»

- Изолированный резервуар для минимальных потерь энергии
- Автоматическое заполнение
- Производительность 28 л. в час
- Объем бойлера: 4л. (MT4), 8л. (MT8), 25л. (MT25) или 30л. (MT30)
- Светодиодный дисплей
- Съемный поддон для сбора капель
- Простой процесс декальцинации

Идеально подходит для всех мест общественного питания, гостиничных и ресторанных кухонь, кафе, столовых, стадионов.

	Разовый объем (л)	Объем воды в час (л)	Кол-во чашек/час	Каплесборник (мм)	Высота до крана (мм)	Габариты (ГхШхВ мм)	Вес (кг)	Мощность 220В(кВт)	Подключение к водопроводу
MT4	4.0	28.0	156	238	259	436x202x464	11.0	2.8	3/4 BSP
MT8	8.0	28.0	156	238	259	436x202x589	9.5	2.8	3/4 BSP
MT8F	8.0	28.0	156	238	259	436x202x589	10.0	2.8	3/4 BSP
MTDT	8.0	28.0	156	238	259	436x202x589	9.5	2.8	3/4 BSP
MT25	25.0	28.0	156	238	259	270x270x690	21.0	2.8	3/4 BSP
MT30	30.0	56.0	311	238	259	270x270x690	21.0	5.6	3/4 BSP

UBER BOILER

МУЛЬТИТЕМПЕРАТУРНЫЙ ВСТРАИВАЕМЫЙ ВОДОНАГРЕВАТЕЛЬ

СТАНЦИЯ ДЛЯ ВЫСОКОТОЧНОГО НАГРЕВА ВОДЫ



ОПИСАНИЕ МОДЕЛИ

- Встроенные весы и таймер позволяют регулировать подачу воды с высокой точностью
- Запатентованное программное обеспечение APLogic™ для контроля нагрева воды с точностью до 0,1°C
- Переменная скорость ручного управления потоком воды
- Джойстик для направленного потока воды
- Подключение к воде и канализации

ВАРИАНТЫ МОДЕЛИ

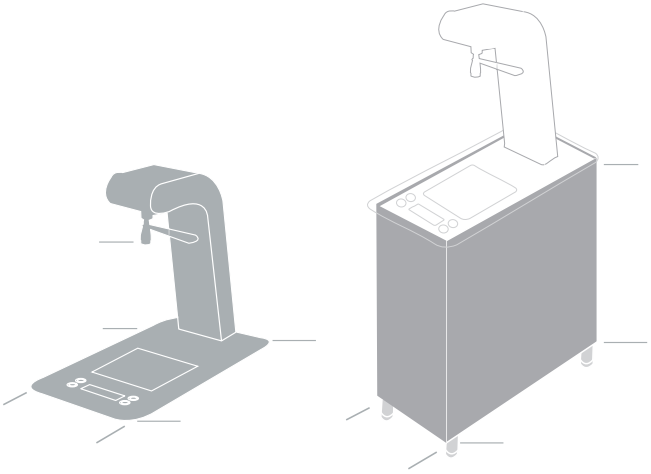

НАДСТОЕЧНАЯ ЧАСТЬ ПОДСТОЕЧНАЯ ЧАСТЬ

ева воды с высокой точностью температуры и объема при ручном приготовлении кофе.

	Разовый объем (л)	Объем воды в час (л)	Кол-во чашек/час	Габариты (ГхШхВ мм)	Высота до крана (мм)	Вес (кг)	Мощность 220В(кВт)	Подключение к водопроводу
UBER BOILER	5.6	28.0	156		246	24	2.8	3/4 BSP
надстоечная часть				470x250x400				
подстоечная часть				405x190x490				

КРАНЫ
ДЛЯ ПОДСТОЕЧНЫХ ВОДОНАГРЕВАТЕЛЕЙ

Одно/двухкнопочные краны
Экономия места на прилавке
Современный стильный дизайн
Возможность подключения от 1 до 3 кранов на один водонагреватель (45 л)
Возможность подключения двух бойлеров к 1 крану

ВАРИАНТЫ МОДЕЛИ

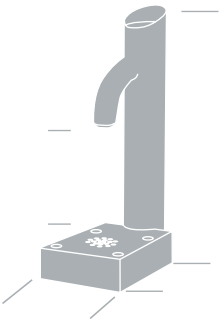

КРАН «TUBULAR» С КАПЛЕСБОРНИКОМ



КРАН «TUBULAR»





КРАН «UBER РЕЦИРКУЛЯР» 1 кнопка

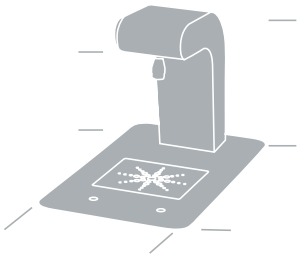

КРАН «UBER» низкопрофильный 2 кнопки

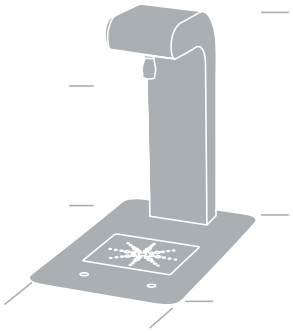



КРАН «UBER» 2 кнопки

Идеально подходит для всех мест общественного питания, гостиничных и ресторанных кухонь, кафе, стадионов, столовых.

	Разовый объем (л)	Объем воды в час (л)	Кол-во чашек/час	Габариты (ГхШхВ мм)	Высота до крана (мм)	Вес (кг)	Мощность 220В(кВт)	Подключение к водопроводу
Кран «Tubular »	—	—	—	114x60x307	156	2.4	—	—
Кран «Tubular » с каплесборником	—	—	—	175x125x307	140	2.7	—	—
Кран «Uber рециркуляр» 1 кнопка	—	—	—	470x250x400	270	7.0	—	—
Кран «Uber » 2 кнопки	—	—	—	470x250x400	270	8.0	—	—
Кран «Uber» 2 кнопки низкопрофильный	—	—	—	470x250x272	152	7.0	—	—



BRU

КОФЕВАРКА

ЭНЕРГОЭФФЕКТИВНАЯ И ПРОСТАЯ
В ОБСЛУЖИВАНИИ КОФЕВАРКА

ОПИСАНИЕ МОДЕЛИ

- Профессиональное заваривание фильтр-кофе
- Энергоэффективное управление температурой
- Улучшенное распределение подачи воды на кофейную таблетку
- Заливной тип
- Прочная конструкция, простота обслуживания, использования и ремонта



BRU F60M**

ВАРИАНТЫ МОДЕЛИ



BRU F45M*

Идеально подходит для приготовления высококачественного кофе для всех мест общественного питания: кафе, столовых, офисов и деловых центров.

	Разовый объем (л)	Объем воды в час (л)	Время (мин) заваривания	Габариты (ГхШхВ мм)	Вес (кг)	Мощность 220В(кВт)	Подключение к водопроводу
BRU F45M Jug	1.8	15.0	7-8	360x211x444	9.0	2.4	–
BRU F60M Flask	2.2	18.0	7-8	360x211x598	8.0	2.2	–
Термос Airpot 2.2	2.2	–	–	190x190x370	2.0	–	–
Стеклянный кувшин	1.8	–	–	–	–	–	–

*В комлпектацию BRU F45 входят два стеклянных кувшина
**Термос в комплектацию не входит

SP9

ИМПУЛЬСНАЯ ПОДАЧА ВОДЫ

СИСТЕМА ДЛЯ АЛЬТЕРНАТИВНОГО ЗАВАРИВАНИЯ КОФЕ С ПОДСТОЕЧНЫМ ВОДОНАГРЕВАТЕЛЕМ

ОПИСАНИЕ МОДЕЛИ

- Надстоечная часть системы - «голова» - регулирует импульсную подачу заданного объема воды в заданный промежуток времени
- Подстоечная часть системы - бойлер Ecosmart UC4*
- Позволяет контролировать нагрев воды с точностью до 0,1°C
- Индивидуальное приготовление кофе от 1 чашки
- Повышает эффективность работы бариста, позволяя последовательно и точно воспроизводить способ заваривания кофе чашка за чашкой
- Привлекательный дизайн передней панели
- Компактность
- Совместима с большинством приспособлений для альтернативных способов заваривания кофе



КОМПЛЕКТАЦИЯ

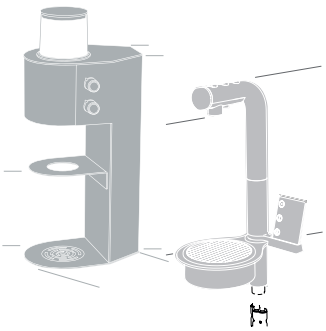

НАДСТОЕЧНАЯ ЧАСТЬ



ПОДСТОЕЧНАЯ ЧАСТЬ

Идеально подходит для специализированных кафе, ростеров, сетевых кафе, баров и ресторанов, где гостям предлагают широкий ассортимент сортов кофе и чая.

	Разовый объем (л)	Габариты бойлера (ГхШхВ мм)	Габариты головы (ГхШхВ мм)	Высота до крана (мм)	Вес (кг)	Мощность 220В(кВт)	Подключение к водопроводу
SP9 (1 «голова», Ecosmart UC4)	4.0	391x153x536	191x153x419	230	4,5+14,1	2.4	3/4 BSP
SP9 (2 «головы», Ecosmart UC4)	4.0	391x153x536	191x153x419	230	4,5x2+14,1	2.4	3/4 BSP
Кран MIX (1 кнопка)	—	—	132x38x242	200	2.5	—	—
Каплесборник MIX	—	—	170x125x35	—	1.5	—	—

Возможные варианты подключения к Ecosmart UC4:
1) одна «голова» SP9; 2) две «головы» SP9 (расстояние между «головами» - 10 см); 3) одна «голова» SP9 и один кран MIX (1 кнопка).

*Водонагреватель Ecosmart UC4 в данном оборудовании адаптирован для SP9.

JET 6

КОФЕВАРКА ПРОМЫШЛЕННОГО ТИПА

ФИЛЬТРОВАЯ КОФЕВАРКА И КОФЕМОЛКА
С ПРОГРАММИРУЕМОЙ НАСТРОЙКОЙ ПОМОЛА

ОПИСАНИЕ МОДЕЛИ

- Производство от 2 до 6 литров кофе качества SCAE Gold Cup
- Сенсорный экран с интуитивно понятным интерфейсом
- Автоматическое управление кофемолки - точная дозировка кофе
- Точная настройка объема и температуры воды
- Обтекаемый дизайн и уменьшенная площадь основания - компактность на прилавке
- Кофемолка JET (опционально) может находиться как слева, так и справа от кофеварки
- Возможность использования как зернового, так и молотого кофе



JET 6

ТЕРМОС JET URN
И ПОДСТАВКА**

ВАРИАНТЫ МОДЕЛИ



JET TWIN



КОФЕМОЛКА JET

Для производства фильтр-кофе средних и больших объемов, в отелях, оживленных кафе, ресторанах, столовых.

	Разовый объем (л)	Кол-во чашек/час	Время (мин) заваривания	Горячая вода объем (л)*	Габариты (ГхШхВ мм)	Вес (кг)	Мощность 220В(кВт)	Подключение к водопроводу
JET 6 2.8 kW	6.0	189	12	6.0	444x303x810	24.0	2.8	3/4 BSP
JET 6 5.6 kW	6.0	189	12	6.0	444x303x810	24.0	5.6	3/4 BSP
JET 6 Twin	6.0 x 2	189 x 2	12	6.0 на термос	444x614x810	48.0	5.6	3/4 BSP
Термос Urn 6.0 л**	6.0	—	—	—	420x245x570	7.0	—	—
Кофемолка JET	—	—	—	—	370x188x559	21.0	0.8	—

*Выдача недоступна во время приготовления кофе
**Термос в комплектацию не входит

QWIKBREW TWIN/ MAXIBREW TWIN

ВЫСОКОПРОИЗВОДИТЕЛЬНЫЕ КОФЕВАРКИ ДЛЯ ПРОИЗВОДСТВА ФИЛЬТР-КОФЕ И ГОРЯЧЕЙ ВОДЫ В БОЛЬШИХ ОБЪЕМАХ

ОПИСАНИЕ МОДЕЛИ

- Производство фильтрового кофе высокого качества
- Конструкция из нержавеющей стали
- Одновременная выдача горячей воды и кофе
- Доступна для самообслуживания
- 2 отдельные корзины для закладки кофе
- Одновременная заварка 2-х корзин
- Хранение готового кофе во встроенных термокамерах
- Привлекательный дизайн для использования в престижных местах
- Альтернативные варианты подключения доступны по запросу



MAXIBREW TWIN

ВАРИАНТЫ МОДЕЛИ

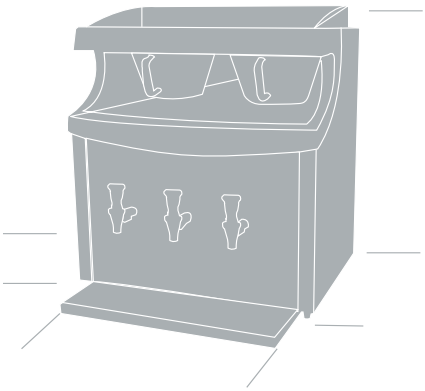

QWIKBREW TWIN

Для производства фильтр-кофе в больших и очень больших объемах в отелях, оживленных кафе, ресторанах, столовых.

	Горячая вода			Фильтр кофе						
	Разовый объем (л)	Объем в час (л)	Чашек в час	Разовый объем (л)	Чашек в час	Габариты (ГхШхВ мм)	Высота до крана (мм)	Вес (кг)	Мощность 220В(кВт)	Подключение к водопроводу
Qwikbrew Twin	6.8	56.0	311	5.5x2	377	620x650x744	176	40	5.6	3/4 BSP
Maxibrew Twin	8.5	84.0	467	12x2	529	630x762x867	176	50	8.4 3Ф	3/4 BSP

QWIKBREW

ВЫСОКОПРОИЗВОДИТЕЛЬНАЯ КОФЕВАРКА ДЛЯ ПРОИЗВОДСТВА ФИЛЬТР-КОФЕ И ГОРЯЧЕЙ ВОДЫ В БОЛЬШИХ ОБЪЕМАХ

ОПИСАНИЕ МОДЕЛИ

- Мощная кофемашина для производства фильтр-кофе высокого качества в больших объемах
- Возможность установки в зоне самообслуживания
- Конструкция из нержавеющей стали
- Отдельная выдача горячей воды и кофе
- Привлекательный дизайн для использования в престижных местах
- Экономичность и максимальная окупаемость
- Альтернативные варианты подключения - по запросу
- 3 варианта объема заваривания



QWIKBREW

ВАРИАНТЫ МОДЕЛИ

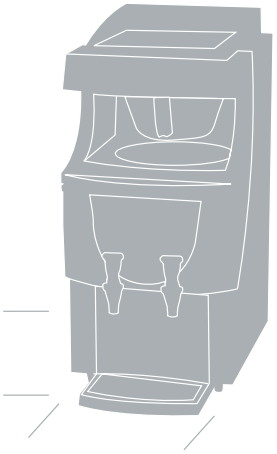

Идеально подходит для приготовления высококачественного кофе в большом объеме в кафе с высокой проходимостью, в столовых, в ресторанах.

	Горячая вода			Фильтр кофе						
	Разовый объем (л)	Объем в час (л)	Чашек в час	Разовый объем (л)	Чашек в час	Габариты (ГхШхВ мм)	Высота до крана (мм)	Вес (кг)	Мощность 220В(кВт)	Подключение к водопроводу
Qwikbrew	5.7	28.0	156	5.5	189	575x362x760	176	31	2.8	3/4 BSP
Qwikbrew 6	5.7	56.0	311	5.5	189	575x362x760	176	31	5.6	3/4 BSP



Ottomatic

ФИЛЬТРОВАЯ КОФЕВАРКА

ПРОФФЕСИОНАЛЬНОЕ ПРИГОТОВЛЕНИЕ КОФЕ ДОМА

ГОРЯЧИЙ КОФЕ

ХОЛОДНЫЙ КОФЕ*



OTTOMATIC

ОПИСАНИЕ МОДЕЛИ

- Возможность приготовления кофе в домашних условиях
- Автоматизация процесса заваривания кофе, которая позволяет добиться результата, как в спешиалти-кофейнях
- Обеспечивает соблюдение необходимых параметров температуры, времени и скорости потока воды на порцию молотого кофе
- Равномерная экстракция на всем протяжении заваривания
- Дополнительная функция для приготовления холодного кофе со льдом*

ВАРИАНТЫ МОДЕЛИ

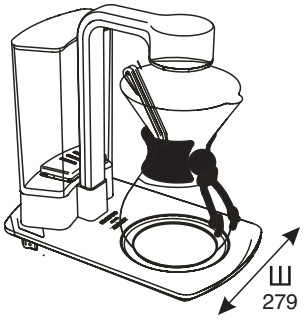

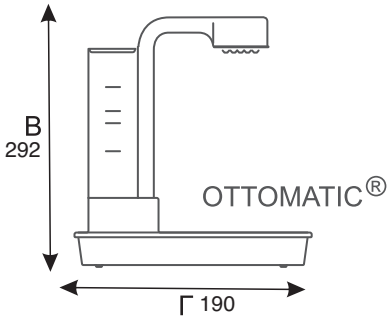



CHEMEX®



ФИЛЬТРЫ

Для производства фильтр-кофе в домашних условиях или небольших кофейнях.

Оборудование	Разовый объем кофе (л)	Объем кофе (л/час)	Среднее время заваривания (мин.)	Мощность (кВт)	Вес (кг)	Габариты (ГхШхВ мм)
Кофеварка Ottomatic®	0,8-1,1	12	3 - 5	1,2	3,9	279x190x292
Стеклянный сосуд CHEMEX® 0,8 л классической серии на 6 чашек с деревянным ободком и стеклянной крышкой						
Упаковка фильтров CHEMEX® (10 шт.)						

*Оборудование не производит лед. Лед добавляется отдельно, вручную.


DISPENSE CYCLE
COMPLETE
Esc

COLDBRU

КОФЕВАРКА

ЭНЕРГОЭФФЕКТИВНАЯ И ПРОСТАЯ
В ОБСЛУЖИВАНИИ КОФЕВАРКА

ОПИСАНИЕ МОДЕЛИ



COLDBRU

- Профессиональное заваривание фильтр-кофе или концентрата
- Энергоэффективное управление температурой
- Подключение к водопроводу
- Прочная конструкция, простота обслуживания, использования, ремонта и сервиса
- Фильтр без бумаги легко моется
- Средняя экстракция - 19%, TDS - 4% (выход на 30% выше, чем у ведущих конкурентов)
- Среднее время приготовления - 3 часа
- Введите и сохраните до 3 рецептов для удобства и последовательности приготовления

ВАРИАНТЫ МОДЕЛИ

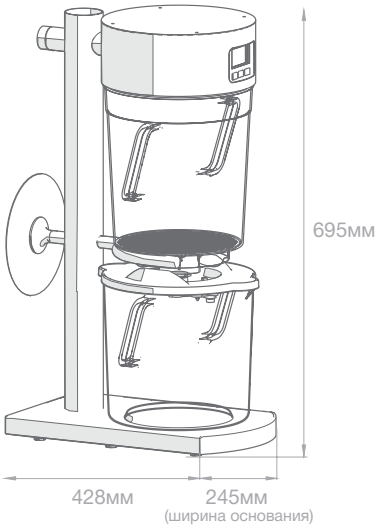

Идеально подходит для приготовления высококачественного кофе для всех мест общественного питания: кафе, столовых, офисов и деловых центров.

	Габариты (ГхШхВ мм)	Вес (кг)	Мощность 220В(кВт)	Подключение к водопроводу
ColdBru	428x245x695	11.0	230В 50/60 Гц	1/4” Pushfit или 3/4”BSP


02
HARIO

FRIIA
FRIIA LITE

ГАЗИРОВАННАЯ
ГОРЯЧАЯ
ХОЛОДНАЯ

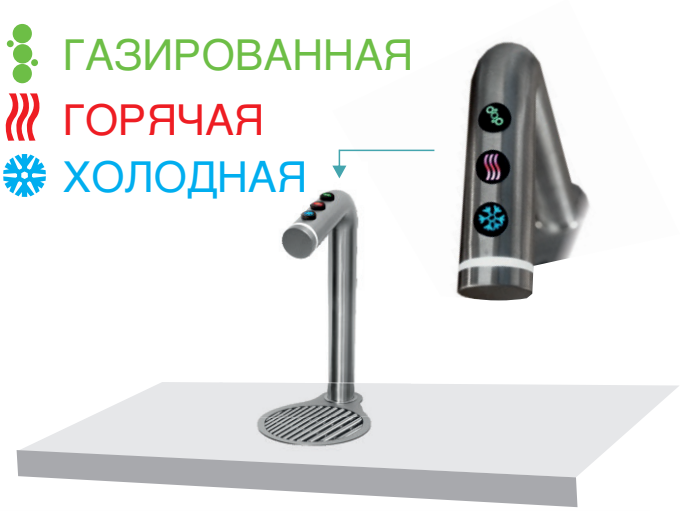

ИННОВАЦИОННАЯ СИСТЕМА ВЫДАЧИ
ГОРЯЧЕЙ, ХОЛОДНОЙ И ГАЗИРОВАННОЙ ВОДЫ

ОПИСАНИЕ МОДЕЛИ

- Максимально широкое меню напитков
- Минимальная задействованная площадь рабочего пространства: выдача осуществляется с помощью настольного крана, все остальные элементы системы расположены под прилавком
- Функциональный кран с 1,2 или 3 промаркированными кнопками для каждого типа воды
- Автоматическое заполнение
- Стильный дизайн

ВАРИАНТЫ МОДЕЛИ

Производительность (холодная/газированная):
- FRIIA - 35-40 л/ч
- FRIIA LITE - 12 л/ч

- холодная вода (C);
- холодная + газированная вода (CS);
- холодная + горячая вода (HC);
- холодная + горячая + газированная вода (HCS).



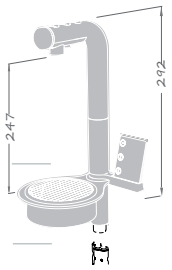

Кран с каплесборником

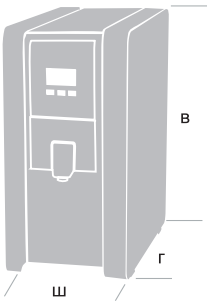

Водонагреватель

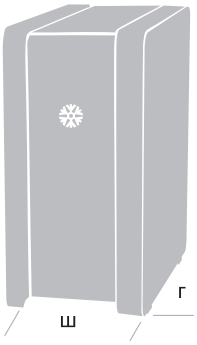

Охладитель/
охладитель с карбонатором

Идеально подходит для небольших кафе, баров, ростеров, ресторанов и сети кофеен.

Возможные варианты комплектации

Оборудование	FRIIA CS / LITE CS	FRIIA HCS / LITE	FRIIA HCS PLUS
Охладитель	–	–	–
Охладитель с карбонатором	+	+	+
Подстоечный нагреватель 3 л.	–	+	–
Подстоечный нагреватель 8 л.	–	–	+
Кнопки	2	3	3
Каплесборник	+	+	+
Редуктор давления	+	+	+

Комплектующие системы, технические характеристики

Комплектующие системы	Вес (кг)	Габариты (ШхГхВ в мм)	Мощность 220V
Кран 247 мм/305 мм	0,74	168x120x287/345 (с учетом каплесборника) 247/305до узла выдачи	–
Водонагреватель 3 / 8 литров	9,20	385x210x444 / 617	2,8 kW
Охладитель	31,00	436x259x455	180 W
Охладитель с карбонатором*	34,50	436x259x455	180 W
Каплесборник для крана	1,50	170x125x35	–
Редуктор давления газа FRIIA**	0,88	150x95x150	–

* Газовый баллон приобретается Клиентом самостоятельно.
** Необходим для моделей с карбонатором.

FRIIA LITE

- Холодная и/или газированная: 12л/час
- Выбор внутреннего 60-литрового баллона для CO или внешнего баллона для CO
- Встроенная фильтрация холодной воды
- Технология охлаждения резервуара

FRIIA LITE CS

ХОЛОДНАЯ/ГАЗИРОВАННАЯ



Кран 2 кнопки



Кран 2 кнопки, высокий

ОХЛАДИТЕЛЬ LITE/КАРБОНАТОР

FRIIA LITE HCS

ГОРЯЧАЯ/ХОЛОДНАЯ/ГАЗИРОВАННАЯ



Кран 3 кнопки



ОХЛАДИТЕЛЬ LITE/КАРБОНАТОР

ИЛИ



MIX UC3



MIX UC8

FRIIA

> Холодная и/или газированная: 35-40л/час
> Требуется баллон CO_2
> Нет встроенной фильтрации воды
> Технология охлаждения резервуара

FRIIA CS

ХОЛОДНАЯ/ГАЗИРОВАННАЯ



Кран 2 кнопки, высокий



ОХЛАДИТЕЛЬ/КАРБОНАТОР

FRIIA HCS

ГОРЯЧАЯ/ХОЛОДНАЯ/ГАЗИРОВАННАЯ



Кран 3 кнопки



ОХЛАДИТЕЛЬ/КАРБОНАТОР



MIX UC3

FRIIA HCS PLUS

ГОРЯЧАЯ/ХОЛОДНАЯ/ГАЗИРОВАННАЯ



Кран 3 кнопки



ОХЛАДИТЕЛЬ/КАРБОНАТОР



MIX UC8



POUR’D

ГАЗИРОВАННАЯ
ГОРЯЧАЯ
ХОЛОДНАЯ

ОПИСАНИЕ МОДЕЛИ

- Широкий выбор напитков на розлив
- POUR’D можно использовать для розлива напитков из любых концентратов или сиропов
- Стильный дизайн

POUR’D МОЖЕТ РАЗБАВЛЯТЬ/ДОЗИРОВАТЬ:

Альтернативное молоко	✓	Молоко	X
Сиропы	✓	Густой сироп (>700 г/ч)	X
Концентраты	✓	Комбуча	X
Сок (без мякоти, <700 сгс)	✓	Порошок	X
RTD Холодные напитки	✓	RTD Горячие напитки	X



РЕКОМЕНДУЕМЫЕ КОЭФФИЦИЕНТЫ РАЗБАВЛЕНИЯ

5:1
Горячая

1:1 - 30:1
Холодная/газированная



ВАЖНО ЗНАТЬ

POUR’D можно использовать с концентратами и сиропами с максимальной вязкостью 700 сгс

Минимум 4 мл концентрата на 125 мл готового напитка.

POUR’D

КОМПЛЕКТАЦИЯ

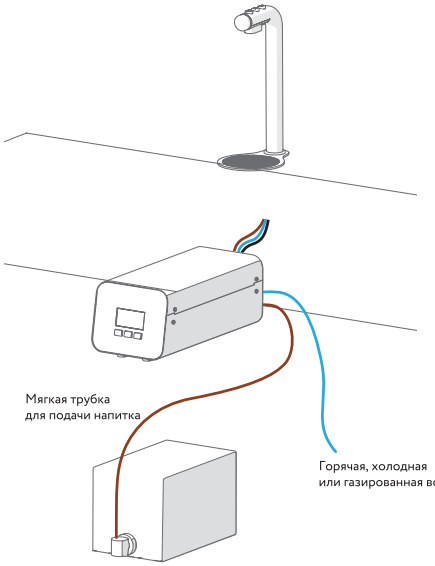

Идеально подходит для небольших кафе, баров, ростеров, ресторанов и сети кофеен.

		Артикул	Объем воды в час (л)	Габариты (ГхШхВ мм)	Мощность компрессора	Подключение к водопроводу
	Кран 3 кнопки POUR’D+модуль	5000940C3B	—	168x125x287	—	—
	Бойлер MIX UC3	1000880	28,0	385x210x444	230V, 2,8kW	3/4 BSP
опционально	**Охладитель / охладитель-карбонатор FRIIA LITE**	1000201	12л/час при t° воды на входе 15°C	468 x 279 x 420	230V, 220W	3/4 BSP
		1000202		468 x 279 x 420	230V, 220W	3/4 BSP
	Охладитель / охладитель-карбонатор FRIIA	1000860	30-40л/час при t° воды на входе 15°C	436 x 259 x 455	230V, 200W	3/4 BSP
		1000861		436 x 259 x 455	230V, 200W	3/4 BSP

1 Ознакомьтесь с моделями в каталоге.
Или позвоните в нашу службу поддержки клиетов,
мы с удовольствием проконсультируем Вас.

2 Выберите продукт, который наилучшим образом соответствует вашим требованиям, используя диаграмму.

КАК ВЫБРАТЬ ОБОРУДОВАНИЕ

ИСПОЛЬЗУЯ ПРИВЕДЕННУЮ НИЖЕ ТАБЛИЦУ, ВЫБЕРИТЕ ПРОДУКТ, КОТОРЫЙ НАИЛУЧШИМ ОБРАЗОМ ОТВЕЧАЕТ ВАШИМ ТРЕБОВАНИЯМ.

ВОДОНАГРЕВАТЕЛИ

	Горячая вода	Пар	Подключение к воде	1 фаза 13А	1 фаза 30А	3 фазы	Выдача в литрах (разовая)	Выдача чашек/час (по 180 мл)	Выдача литров/час	Количество чашек в час	
										150	<300
Ecoboiler T5*	•		•	•			5	156	28	•	
Ecoboiler T10*	•		•	•			10	156	28	•	
Ecoboiler T20	•		•	•			20	156	28	•	
Ecoboiler T30	•		•		•		30	311	56		•
Ecoboiler PB5 *	•		•	•			5	156	28	•	
Ecoboiler PB10 *	•		•	•			10	156	28	•	
Ecosmart PB10	•		•	•			10	156	28	•	
Ecoboiler UC4	•		•	•			4	133	24	•	
Ecoboiler UC10	•		•	•	•		10	156	28	•	
Ecoboiler UC45	•		•		•	•	45	311	56		•
Uber Boiler	•		•	•			5,6	156	28	•	
MIX PB3	•		•	•			3	156	28	•	
MIX PB8	•		•	•			8	156	28	•	
MIX T8	•		•	•			8	156	28	•	
MIX UC3	•		•	•			3	156	28	•	
MIX UC8	•		•	•			8	156	28	•	
MT4	•		•	•			4	156	28	•	
MT8	•		•	•			8	156	28	•	
MT8F	•		•	•			8	156	28	•	
MTDT	•		•	•			8	156	28	•	
MT25	•		•	•			25	156	28	•	
MT30	•		•		•		30	311	56		•

* Заливной тип - опция

СИСТЕМЫ ВЫДАЧИ ГОРЯЧЕЙ, ХОЛОДНОЙ И ГАЗИРОВАННОЙ ВОДЫ

	Горячая вода	Холодная вода	Газ - ая вода	1 фаза 13А	1 фаза 30А	3 фазы	Выдача в литрах (разовая)	Выдача гор. воды (л/час)	Выдача гор. воды (ч./час 180 мл)	Выдача хол. или газ.воды (л/час)	Выдача хол. или газ. воды (ч./час 170 мл)
FRIIA CS		•	•	•			3			40	235
FRIIA HCS	•	•	•	•			3	28	156	40	235
FRIIA HCS PLUS	•	•	•	•			8	28	156	40	235
FRIIA LITE	•	•	•	•			3	28	156	12	70

КОФЕВАРКИ

							Производительность кофе					
	Кофе	Подключение	**Горячая вода**	**1 фаза 13 А**	**1 фаза 30 А**	**3 фазы**	**Объем в литрах**	**Кол-во чашек/час**	**150**	**200**	**>300**	**>500**
Bru F45M Jug	•			•			1.8	85				
Bru F60M Flask	•			•			2.2	85				
JET 6 2.8 kW	•	•	•	•			6	189		•		
JET 6 5.6 kW	•	•	•		•		6	189		•		
Qwikbrew	•	•	•	•			5.5	139	•			
Qwikbrew 6	•	•	•		•		5.5	189		•		
Qwikbrew Twin	•	•	•		•		5.5x2	377			•	
Maxibrew Twin	•	•	•			•	12x2	529				
POUR'D			•	•								
Ottomatic	•			•								









WWW.FRANKO.SU
ПРОДАЖА КОФЕМАШИН
единый информационный центр
8 800 600-71-17

Москва msk@franko.su
Санкт-Петербург spb@franko.su
Краснодар krd@franko.su
Сочи sochi@franko.su
Казань kzn@franko.su

Екатеринбург ekb@franko.su
Алматы, ТОО «ФРАНКО Казахстан»
(Казахстан) kazakhstan@franko.su
(Азербайджан) info@franko.az